Niniejszy rysunek stanowi informację o produktach THALE Sp. z o.o. Sp. K. i warunkach ich zastosowania, został opracowany na podstawie dokumentacji technicznej THALE Sp. z o.o. Sp. K., nie stanowi projektu w rozumieniu właściwych przepisów

Konstrukcja wsporcza
pod centralę wentylacyjną 1900x1070x700 i wadze 294kg

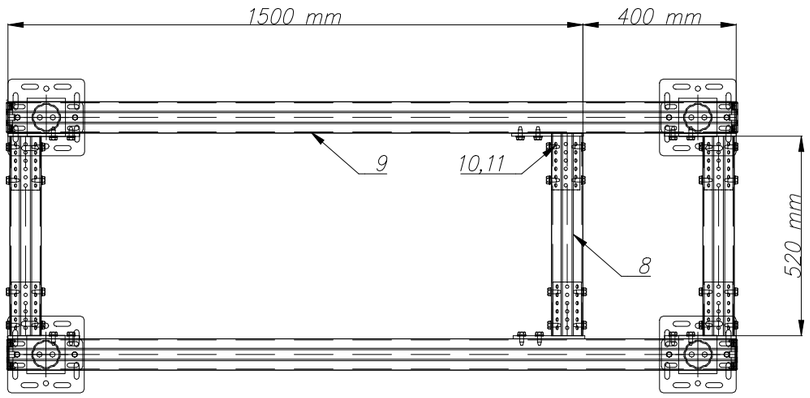

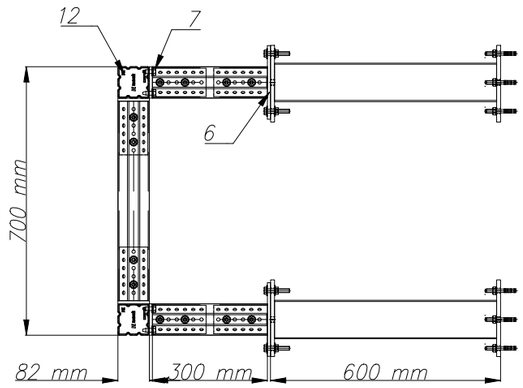

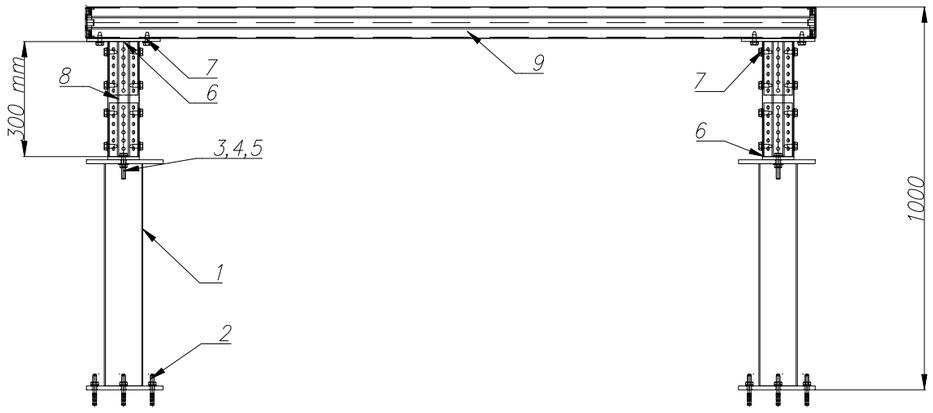

1	pod centralę wentylacyjną 1900x1070x700 i wadze 294kg			
Lp.	**Oznaczenie do zamówienia**	**Numer katalogowy**	**Nazwa**	**Ilość dla jednej podpory**
1	OGCPDPZKE	42210828201	Podpora dachowa PDPZ profilu KE	4,00
2	ULS8X75	81431080750	Kotwa rozporowa ULS 8X75mm	16,00
3	XP-105-M12X60	81402120608	Śruba 105 6-kąt. M12X60	16,00
4	XP-144-M12	81490012008	Nakrętka 6-kąt. 144 M12	16,00
5	XP-PD-12	81480101208	Podkładka M12 fi 13mm śr. 26mm	32,00
6	OGCSKE	41122082821	Stopa S profilu KE	8,00
7	XPCSPM10X21	40610000008	Śruba samogwintująca SP M10x21 ³	48,00
8	OGCKE3	40782823031	Profil konstrukcyjny KE 3000mm	1,00
9	OGCKE6	40782823061	Profil konstrukcyjny KE 6000mm	1,00
10	OGCSNKE	41128282301	Stopa niesymetryczna SN profilu KE	6,00
11	XPCSPM10X21	40610000008	Śruba samogwintująca SP M10x21 ³	48,00
12	CZPKE	41101828205	Zaślepka ZP profilu KE	4,00

Kotwienie do żelbetu klasy min.C20/C25
Wszystkie wymiary należy zweryfikować na budowie.
Dobrane mocowania oraz ich obciążenia na obiekt należy uzgodnić z konstruktorem obiektu.
Elementy wystawione na działanie warunków atmosferycznych lub korozyjnych zaleca się wykonać w ocynku ogniowym, powłoce Ultra Cover XP lub w stali nierdzewnej.
W przypadku podpór dachowych i pokrycia dachu papą, pod stopami należy stosować papę o minimalnej temp. spływalności 120°C.

niczuk

OPRACOWAŁ: inż. Sylwester Krzemiński

TYTUŁ RYSUNKU: Konstrukcja wsporcza pod centralę wentylacyjną 1900x1070x700 i wadze 294kg

INWESTYCJA / WYKONAWCA: UW Wasilków

FORMAT:	SKALA:	DATA:	NR PROJ.:	NR RYS.:
A3	1:16	28/03/2025	702_3_25_PR Podpora pod centralę i pompę 1	702/3/25/PR